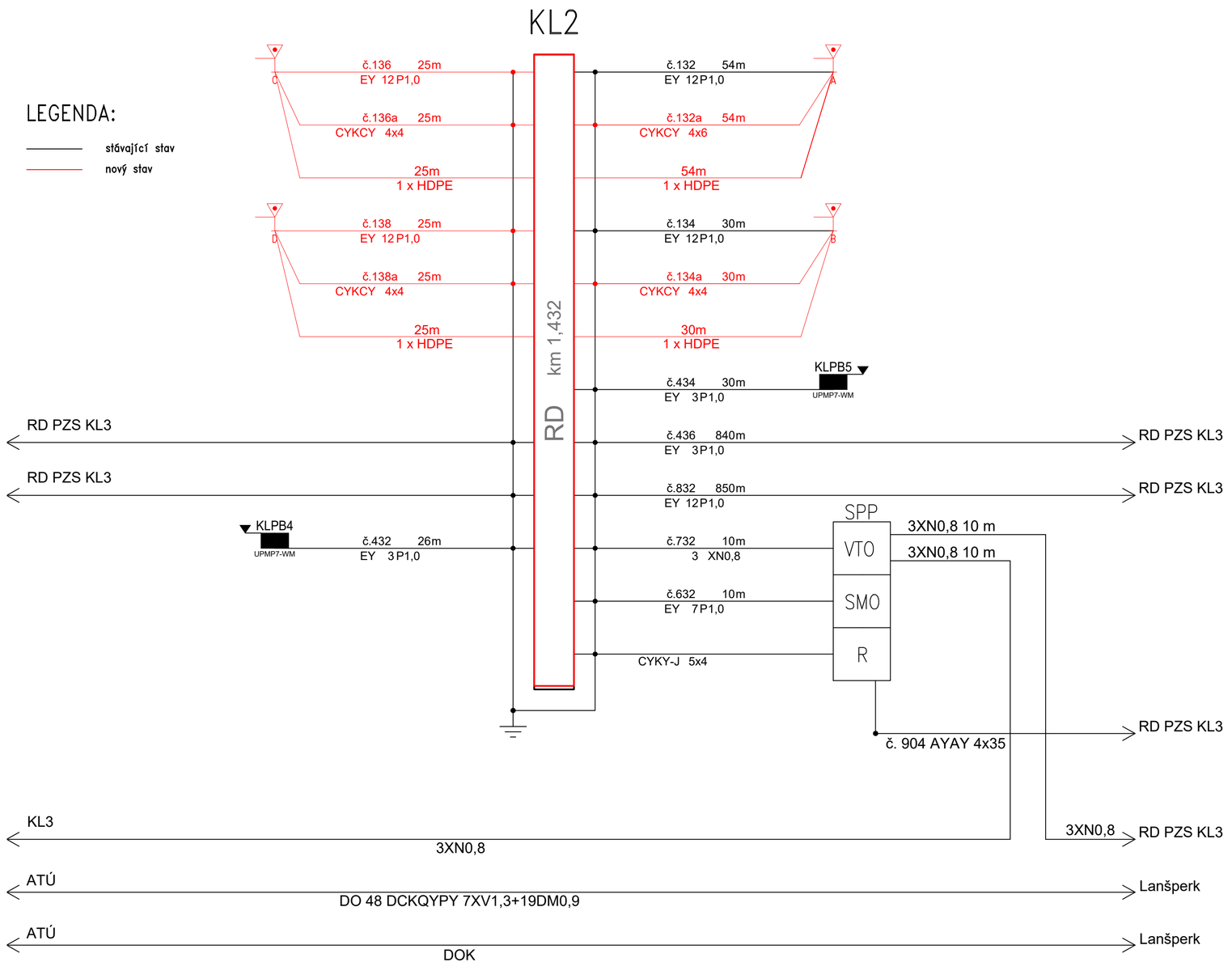

EVROPSKÁ UNIE
Evropské strukturální a investiční fondy
Operační program Doprava

Ministerstvo dopravy
Státní fond dopravní infrastruktury

Orientační schéma:

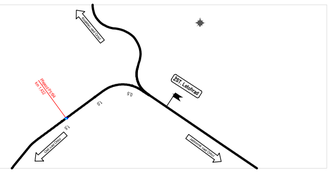

Razítko oprávněné osoby:

Podpis: Datum:

Revize:	Datum:	Popis:	Kontroloval:
P01	18.01.2022	První dílčí odevzdání	Ing. Emil Špaček
P02	18.04.2022	Odevzdání dokumentace DSP se zapracovanými připomínkami	Ing. Emil Špaček

Stavebník/Investor:	**Správa železnic, státní organizace**
Adresa:	Dlážděná 1003/7, 110 00 Praha 1
Zástupce investora:	Stavební správa východ
Adresa:	Nerudova 773/1, 779 00 Olomouc

SPRÁVA ŽELEZNIC

Zhotovitel stavby:	**SAGASTA s.r.o.**
Adresa:	Novodvorská 1010/14, 142 00, Praha 4 - Lhotka
Kontakt:	T: +420 261 344 100 E: info@sagasta.cz
Zhotovitel objektu:	**SAGASTA s.r.o.**
Adresa:	Novodvorská 1010/14, 142 00, Praha 4 - Lhotka
Kontakt:	T: +420 261 344 100 E: info@sagasta.cz

SAGASTA

SAGASTA

Hlavní projektant (HIP):	Specialista:	Odpovědný projektant:	Zpracovatel:
Ing. Emil Špaček	Ing. Marek Guspan	Ing. Ondřej Lemerman	Ing. Tomáš Burda

Název stavby/akce:	**Doplnění závor na přejezdu v km 1,432 (P5194) trati Letohrad – Ústí nad Orlicí**	Označení (S-kód): S622000316 Označení zhotovitele: 120 151
Název části:	Železniční zabezpečovací zařízení	Označení části: D.1.1.3
Název objektu:	**Zabezpečení přejezdu P5194 km 1,432**	Označení objektu/komplexu: **PS 11-01-31**
Název přílohy: Název dílčí části přílohy:	Kabelové schéma	Číslo přílohy: **2 401**
Kraj: Vysočina	Katastrální území: Kunčice u Letohradu TUDU: 1591 02 Letohrad - Lanšperk	Paré:

Stupeň dokumentace:	Datum zpracování:	Formáty:	Měřítko:
DSP + PDPS	04/2022	3xA4	-

S-kód:	Stupeň dokumentace:	Část:	Objekt:	Podobjekt:	Příloha:	Revize:
S622000316	_PDPS	_D113X	_PS110131	_XX	_2_401	_P02

DOKUMENTACI LZE UŽÍVAT POUZE VE SMYSLU PŘÍSLUŠNÉ SMLOUVY O DÍLO. VÝKRES, ČI JEHO ČÁST, MŮŽE BÝT KOPÍROVÁN NEBO JINÝM ZPŮSOBEM ROZŠIŘOVÁN POUZE PO PŘEDCHOZÍM SOUHLASU SAGASTA, s.r.o.